© 2013 by Laurens

Tetrix | Cortinix | Rossix | Onyx | Cloud

Napojovací podomítkový BOX (příprava instalace)

Všechny rozměry v [mm]

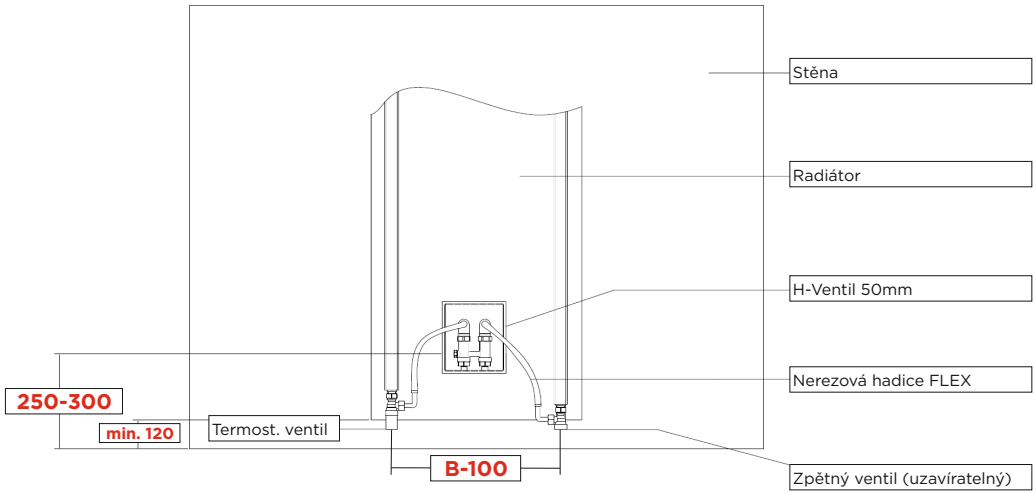

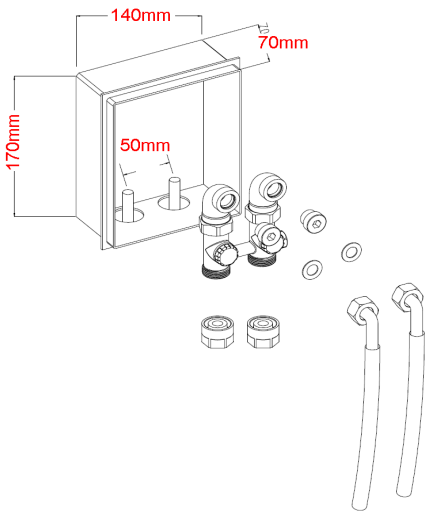

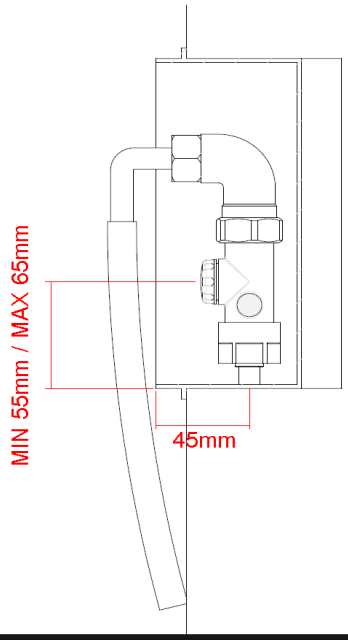

UPOZORNĚNÍ: Změny a tiskové chyby vyhrazeny. Laurens si vyhrazuje právo na změnu specifikací modelu bez předchozího oznámení. Veškeré změny instalace stávajícího nebo nového připojení doporučujeme realizovat nejdříve po dodávce radiátoru na místo určení. Více informací o cenách, výkonech a prodejních místech naleznete na www.laurens.cz